Junior Gildewerk

©2010 Gildewerk NL
Sous réserve de changements. Nos conditions d'achat et de vente sont toujours valables et sont déposées au tribunal arrondissemental à Haarlem.

Junior Gildewerk à tremper

Junior Gildewerk à colorer

Junior Gildewerk Duo

Gildewerk
www.gildewerk.com

Pays-Bas (siège social)
Gildewerk B.V.
A. Hofmansweg 41
NL-2031 BH Haarlem
T 31-(0)23 -532 22 55
F 31-(0)23 -534 09 65
E holland@gildewerk.com

Lisez attentivement ce mode d'emploi avant d'utiliser l'appareil. Pour toutes vos questions, adressez-vous à Gildewerk.

Les appareils Combi Gildewerk sont disponibles dans les modèles suivants :

DMJ-0002F
Junior Gildewerk à tremper

DMJ-0002B
Junior Gildewerk à colorer

DMJ-0002E
Junior Gildewerk Duo

DMJ-00008
Junior Gildewerk Base

Ce mode d'emploi s'applique à tous les modèles ci-dessus.

Description du produit

(tous les types)

Les récipients en aluminium ne peuvent pas être utilisés avec des produits contenant de la stéarine tels que cire marbrée, mélange à mouler, etc.

Le **Junior Gildewerk à tremper** sert à confectionner des bougies par trempage. Il se compose des éléments suivants :

- Cuve de base Junior
- Récipient
- Couvercle pour le récipient
- Anneau de condensation pour le récipient

Le **Junior Gildewerk à colorer** sert à colorer les bougies. Il se compose des éléments suivants :

- Cuve de base Junior
- 5 récipients à colorer
- 5 couvercles en plastique pour les récipients à colorer
- Anneau de condensation muni de 5 orifices pour les récipients

Le modèle **Gildewerk Junior Du**o est muni de récipients plus grands que ceux du nécessaire à colorer Junior, ce qui permet de colorer des bougies plus grosses. C'est pourquoi il convient également pour confectionner des bougies à découper. Vous pouvez également faire des bougies par trempage dans le modèle Junior Duo. Le nécessaire se compose des éléments suivants :

- Cuve de base Junior
- 2 récipients à tremper/à colorer
- 2 couvercles pour les récipients à tremper/à colorer
- Anneau de condensation pour les récipients à tremper/à colorer

Le modèle **Gildewerk Junior Basis** sans récipient à tremper ou à colorer se compose de :

- une cuve Junior munie d'une résistance, d'un thermostat, d'un dispositif de sûreté et d'un cordon électrique.

La plupart des éléments sont disponibles séparément.

La cuve du modèle Junior chauffe la cire selon la méthode sans danger du bain-marie, à savoir dans l'eau. La pcire ne peut donc jamais dépasser une température de 100°C. La cuve est en tôle d'acier émaillée des deux côtés et le coffrage est en matière plastique résistante aux chocs. Le modèle Junior est muni d'une résistance de 1800 Watts / 230-240 Volts. La température est réglée à l'aide du thermostat, couplé à un témoin lumineux. Un dispositif de sûreté évite la surchauffe.

Le modèle Junior est muni d'un manchon isolant en mousse réfractaire. Le manchon isolant maintient plus longtemps le contenu de la cuve à température, permet de réduire de près de 35% la consommation de l'appareil et prolonge la durée de vie du thermostat. De plus, l'extérieur de la cuve est ainsi moins chaud au contact.

Installation

(Tous les types)

1. Placez le Junior sans aucun accessoire à l'endroit voulu.
2. Mettez environ 15 cm d'eau froide ou chaude dans la cuve.
3. Mettez le couvercle de condensation en aluminium sur la cuve.
4. Mettez le bouton du thermostat sur zéro et branchez la fiche dans une prise de terre alimentée en courant alternatif 230/240V et pouvant supporter au moins 10 A.
5. Il est fortement recommandé d'utiliser une minuterie.

Attention !

- Branchez l'appareil uniquement sur une prise de terre alimentée en courant alternatif 230/240V et pouvant supporter au moins 10 A.
- Ne mettez jamais un appareil vide à chauffer ; même pour faire un essai, remplissez la cuve d'eau.
- Eteignez l'appareil en débranchant la fiche de la prise de courant. Ne modifiez pas la position du thermostat !
- Ne plongez pas l'appareil dans l'eau pour le nettoyer.

- N'essayez pas d'accélérer la fonte de la cire et le chauffage du contenu en rajoutant de l'eau dans la cuve et en modifiant la position du thermostat !
- Vérifiez chaque semaine le niveau de l'eau dans la cuve et rajoutez-en si nécessaire.
- Vérifiez chaque semaine les réglages de la minuterie si vous en avez une.
- Changez l'eau dans la cuve chaque trois mois. Cela évite les mauvaises odeurs dans l'atelier de fabrication de bougies. Détartrez la cuve lorsque vous changez l'eau.
- Tenez à jour un carnet d'entretien où vous notez tous les travaux d'entretien, de contrôle et de nettoyage en indiquant la nature des travaux, par qui ils ont été effectués et à quelle date, avec quel résultat et quelles conséquences.

Utilisation du Junior à tremper

1. Remplissez entièrement le récipient à tremper de pastilles de paraffine. Placez le récipient dans l'anneau de condensation. Vérifiez que l'eau arrive juste au dessous du rebord supérieur du récipient.
2. Mettez le bouton du thermostat sur 70°C.
3. En blocs ou en pastilles, la paraffine a un volume plus important que lorsqu'elle est fondue. Par conséquent, rajoutez-en une ou plusieurs fois dans le récipient de façon à ce qu'il soit rempli jusqu'au rebord rainuré. Lors de la première utilisation, le chauffage et le remplissage durent environ 4 heures. N'essayez jamais d'accélérer le processus en mettant le thermostat plus haut !
4. Pour fabriquer des bougies par trempage, la paraffine doit être à 70 °C. Contrôlez à l'aide d'un thermomètre que la température correspond à la position du thermostat. Vous devez probablement régler le thermostat légèrement au-dessus ou au-dessous de 70°C. Par exemple : lorsque la paraffine est à 65°C, réglez le thermostat sur 75°C. Vérifiez de nouveau la température au bout d'une heure. Il suffit généralement de régler une seule fois le thermostat.
5. En cours d'utilisation, de la cire tombe dans l'eau du bac de chauffage. N'enlevez pas cette couche de cire, elle a pour effet de ralentir l'évaporation de l'eau.
6. Mélangez régulièrement la cire à tremper, car les particules plus lourdes de paraffine tombent lentement au fond du récipient. Au bout d'un certain temps, des couches de cire se forment dans le récipient. Le fait de mélanger permet de ralentir ce processus. Vous devez cependant vider entièrement le récipient trois à quatre fois par an, le nettoyer et le remplir de cire fraîche.
7. Après usage, débranchez la fiche de la prise de courant. Ne laissez pas le Junior allumé en permanence ou utilisez une minuterie ; c'est plus sûr et plus économique.
8. Vérifiez chaque semaine le niveau de l'eau dans la cuve et rajoutez-en si nécessaire.
9. Notez dans votre carnet d'entretien tous les travaux d'entretien, de contrôle et de nettoyage en indiquant la nature des travaux et par qui ils ont été effectués et à quelle date, avec quel résultat et quelles conséquences.

Utilisation du Junior à colorer et du Junio Duo

1. Remplissez entièrement les récipients avec les proportions recommandées de pastilles de cire et de pastilles colorantes (3 pastilles colorantes pour 250 grammes de paraffine). Notez les numéros des couleurs au feutre à l'extérieur des récipients et sur le couvercle (éventuellement sur une étiquette autocollante).
2. Mettez les récipients dans le Junior. Assurez-vous que l'eau arrive juste en dessous du couvercle de condensation. Rajoutez de l'eau dans la cuve si nécessaire.
3. Réglez le bouton du thermostat sur 70-75°C.
4. En pastilles, la paraffine a un volume plus important que lorsqu'elle est fondue. Par conséquent, rajoutez-en une ou plusieurs fois dans le récipient de façon à ce qu'il soit rempli jusqu'au rebord rainuré. La première fois, le remplissage, l'ajout de paraffine et le chauffage jusqu'à 70-75°C prendra environ 3 heures. N'essayez jamais d'accélérer le processus en mettant le thermostat plus haut !
5. Pour colorer des bougies, la cire colorée doit être à 70-75 °C. Contrôlez à l'aide d'un thermomètre que la température correspond à la position du thermostat. Vous devez probablement régler le thermostat légèrement au-dessus ou au-dessous de 70-75°C. Par exemple : lorsque la paraffine est à 65-70°C, réglez le thermostat sur 75-80°C. Vérifiez de nouveau la température au bout d'une heure. Il suffit généralement de régler une seule fois le thermostat.
6. Mélangez bien la cire colorée. Il faut le faire régulièrement, surtout juste avant de l'utiliser. Vous devez pour cela faire un mouvement de pompe de haut en bas, de façon à qu'il ne se forme pas d'écume à la surface de la cire colorée. Utilisez pour cela la spatule spécialement conçue pour le Junior Gildewerk. S'il se forme tout de même de l'écume sur la cire colorée, attendez qu'elle se soit dissipée avant de colorer les bougies.
7. En cours d'utilisation, de la cire tombe dans l'eau de la cuve. N'enlevez pas cette couche de cire, elle a pour effet de ralentir l'évaporation de l'eau.
8. Après usage, débranchez la fiche de la prise de courant. Ne laissez pas le Junior allumé en permanence, cela raccourcit considérablement sa durée de vie !
9. Vérifiez le niveau d'eau avant d'utiliser l'appareil et rajoutez-en si nécessaire.
10. Videz l'eau de la cuve lorsque l'appareil n'est pas utilisé. Cela prolonge sa durée de vie. Essayez d'organiser les activités de fabrication de bougies de façon à ne colorer les bougies par trempage qu'une fois par semaine ou une fois toutes les deux semaines.
11. Notez dans votre carnet d'entretien tous les travaux d'entretien, de contrôle et de nettoyage en indiquant la nature des travaux et par qui ils ont été effectués et à quelle date, avec quel résultat et quelles conséquences.

Entretien du Junior
(tous les types)

- Vérifiez chaque semaine le niveau de l'eau et rajoutez de l'eau si nécessaire.
- Changez l'eau du bac de chauffage tous les deux mois et enlevez alors la couche de cire en surface.
- Vérifiez que l'intérieur émaillé de la cuve ne soit pas endommagé.
- Assurez-vous que le cordon électrique de l'appareil ne soit pas coincé.
- Notez dans votre carnet d'entretien tous les travaux d'entretien et de nettoyage.
- Ne placez aucun objet inflammable à proximité de cet appareil. Les rideaux, voilages et fleurs séchées s'enflamment par exemple facilement.

Nettoyage du récipient à tremper du Junior

1. Sortez de l'appareil le récipient chaud rempli de cire.
2. Videz le récipient, mais laissez-y le fond (1cm) de cire contenant le

dépôt et les particules de poussière.

3. Enlevez la couche de cire restante encore tiède à l'aide d'une petite truelle.
4. Remettez le récipient vide dans l'appareil chaud.
5. Essuyez l'intérieur chaud du récipient avec du papier absorbant.
6. Vous pouvez éventuellement nettoyer à fond le récipient à l'aide de papier absorbant et de térébenthine de gomme, après quoi il doit être nettoyé à l'eau et au savon pour enlever les résidus de térébenthine.
7. Le récipient à tremper peut être ensuite de nouveau rempli de pastilles de paraffine.
8. Notez tous les travaux d'entretien et de nettoyage dans votre carnet d'entretien.

Nettoyage du récipient à colorer du Junior et du Junior Duo

1. Sortez hors de l'appareil le récipient chaud rempli de cire à colorer.
2. Videz le récipient en versant son contenu dans des doubles bacs en plastique.
3. Remplissez le récipient d'eau chaude et d'une bonne dose de produit vaisselle, puis remettez-le dans le bac chaud. Nettoyez l'intérieur du récipient rempli d'eau savonneuse à l'aide d'une brosse pour toilettes.
4. Videz le récipient à colorer (pas dans l'évier !) et rincez-le à l'eau claire.
5. Vous pouvez éventuellement nettoyer à fond le récipient à l'aide de papier absorbant et de térébenthine de gomme, après quoi il doit être nettoyé à l'eau et au savon pour enlever les résidus de térébenthine.
6. Séchez bien l'intérieur du récipient avec du papier absorbant.
7. Le récipient à colorer peut être ensuite de nouveau rempli de cire à colorer.
8. Notez tous les travaux d'entretien et de nettoyage dans votre carnet d'entretien.

Nettoyage de la cuve de base Junior

(sans récipient à colorer ni à tremper)

1. Débranchez la fiche de la cuve de base Junior de la prise de courant et laissez l'appareil entièrement refroidir.
2. Enlevez la couche de cire restante encore tiède à l'aide d'une petite truelle. Faites attention à ne pas endommager l'émail.
3. Videz l'eau de la cuve en écopant ou en la vidant.
4. Ne videz pas dans l'évier l'eau contenue dans l'appareil, les résidus de cire pouvant le boucher.
5. Nettoyez l'intérieur de l'appareil en frottant à l'aide d'une éponge à récurer en plastique.
6. Vérifiez que la paroi interne émaillée ne comporte aucune fissure ou ne commence pas à s'écailler.
7. Installez l'appareil comme cela est indiqué au paragraphe "installation".
8. Notez tous les travaux d'entretien et de nettoyage dans votre carnet d'entretien.

Conseil utile

Après avoir renouvelé la cire, utilisez la cire usagée pour confectionner des petits pots pour bougies de jardin, des flambeaux de jardin, des bougies flottantes ou des bougies de sable.

Remarques sur le Junior à tremper

Vous avez fait tomber de l'eau dans le récipient à tremper.

Cela n'est pas véritablement un problème pour tremper les bougies. L'eau est plus lourde que la paraffine et tombe au fond du récipient. Cependant, la paraffine s'oxyde plus rapidement au contact de l'eau. La paraffine oxydée a une couleur qui va du jaune pâle à l'ocre jaune. Quelquefois, les bougies trempées dans de la paraffine oxydée ont une moins jolie forme. La bougie faite en paraffine oxydée émet aussi une odeur en cours de combustion. Par conséquent, vous devez nettoyer régulièrement la cuve.

Il y a de la poussière au fond du récipient à tremper.

Au bout d'un moment, il se forme une couche de poussière brunâtre ou noire au fond du récipient. La poussière est plus lourde que la cire à tremper et tombe donc au fond. Cette couche de poussière se mélange avec la cire à tremper quand on la remue. Le moment est donc venu de nettoyer le récipient.

Les divers éléments des appareils électriques chauffants se dilatent et se contractent. Un contrôle annuel est donc nécessaire.

Schéma électrique Junior Gildewerk

S1 Thermorégulateur 30-114°C

S2 Protection contre la surchauffe 200°C

L1 Témoin lumineux

E1 Résistance 1800 W

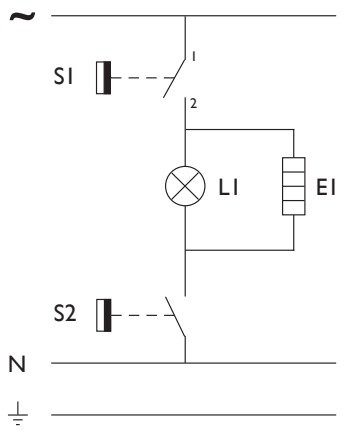

Déclaration de conformité

Fabricant :

Gildewerk BV

Adresse :

A Hofmansweg 41 2031 BH Haarlem
Pays-Bas

Déclare par la présente que le :

DMj-0002F
Junior Tauchset

DMJ-0002B
Junior Farbset

DMJ-0002E
Junior Duo Set

DMJ-00008
Junior Basis

est conforme aux dispositions les plus récentes des directives européennes suivantes :

- Directives EMC 89/336/CEE, 91/263/CEE, 92/31/CEE et 93/68/CEE
- Directives sur les appareils à basse tension 73/23/CEE et 93/68/CEE

et en outre que les normes suivantes sont appliquées :

- EN 55014 (1995)
- EN 55104 (1995)
- EN 61000-3-3 (1995)
- EN 60335

Haarlem,
le 1 Sepbembre 2010

M.L.J. Teunissen
Directeur